BeHAUS ルーペ

特長 1つのレンズで2種類の倍率。安価タイプ。
仕様 レンズの種類：アクリル

品番	入数	レンズ径(mm)	倍率(倍)	本体質量(g)	包装サイズ(mm)		
					全長	全幅	厚さ
No.7509	6	48	2.5･5	20	170	80	15
No.7507	6	75	2･4	56	225	90	18
No.7515	6	90	2･4	87	270	116	20

No.7509 4 975846 820364
No.7507 4 975846 820715
No.7515 4 975846 820357

BeHAUS ルーペ木柄

特長 白レンズを使用しておりますので、より一層鮮明に拡大することができます。愛玩にふさわしい木柄。
仕様 レンズの種類：ガラス

品番	入数	レンズ径(mm)	倍率(倍)	本体質量(g)	包装サイズ(mm)		
					全長	全幅	厚さ
No.1430	6	75	2.5	119	240	90	18
No.1450	6	100	2	230	290	116	20

No.1430 4 975846 822276
No.1450 4 975846 822283

BeHAUS ルーペ PC 柄

特長 手持ちルーペの定番。
仕様 レンズの種類：ガラス

品番	入数	レンズ径(mm)	倍率(倍)	本体質量(g)	包装サイズ(mm)		
					全長	全幅	厚さ
No.5050	6	50	3	42	193	55	20
No.5100	6	65	2.5	75	210	90	18
No.5110	6	76.5	2	98	210	90	18
No.5130	6	101.5	2	210	260	116	20

No.5050 4 975846 822191
No.5100 4 975846 822207
No.5110 4 975846 822085
No.5130 4 975846 822313

BeHAUS ルーペ 二重焦点レンズ

特長 1つのレンズで2種類の倍率。
仕様 レンズの種類：アクリル

No.1120-P

No.1130-P

No.1150-P

品番	入数	レンズ径(mm)	倍率(倍)	本体質量(g)	包装サイズ(mm)		
					全長	全幅	厚さ
No.1120-P	6	65	2.5・4	35	220	90	18
No.1130-P	6	75	2・4	56	230	90	18
No.1150-P	6	100	2・4	130	275	116	20

No.1120-P 4 975846 822238
No.1130-P 4 975846 822245
No.1150-P 4 975846 822252

BeHAUS 虫めがね

特長 定番の虫めがね。
仕様 レンズの種類：ガラス

No.2110

No.101

品番	入数	レンズ径(mm)	倍率(倍)	本体質量(g)	包装サイズ(mm)		
					全長	全幅	厚さ
No.2110	6	45	3.5	30	160	65	9
No.101	15	38	3	35	150	55	12

No.2110 4 975846 822634
No.101 4 975846 820425

BeHAUS ルーペスティックタイプ

特長 原稿の上に乗せるだけの簡単スティックタイプ。
ピント合わせは必要ありません。
用途 新聞・辞書等の細かい文字の読み取りに便利。
仕様 レンズの種類：アクリル

品番	入数	レンズサイズ(mm)	倍率(倍)	本体質量(g)	包装サイズ(mm)		
					全長	全幅	厚さ
No.6090	12	138×25	2	43	210	33	20

No.6090 4 975846 821002

BeHAUS ハンドテレスコープ

特長 顕微鏡と望遠鏡の一台二役。
PCボディ・安価タイプ。
携帯に便利なクリップ付。
用途 バードウオッチング・自然観察のアウトドアツールとして。
学童向け実験に。
仕様 倍率：望遠鏡…8倍、顕微鏡…30倍
レンズの種類：アクリル

望遠鏡

×8

顕微鏡

×30

品番	入数	本体質量(g)	包装サイズ(mm)		
			全長	全幅	厚さ
PS-10	6	17	208	60	22

PS-10 4 975846 820371

BeHAUS ピンセット付ルーペ

特長 ルーペにピンセットが付いた便利グッズ。
用途 とげ抜きに便利、細かい部品のチェック選別に。
仕様 レンズの種類：アクリル

品番	入数	レンズ径(mm)	倍率(倍)	本体質量(g)	包装サイズ(mm)		
					全長	全幅	厚さ
No.7560	6	27.5	6	14	203	80	31

No.7560
4 975846 822894

BeHAUS とげ抜きルーペ

特長 小型ピンセットがついてとげ抜きに便利。
用途 とげ抜き、毛抜きなど、細かい作業に。
仕様 レンズの種類：アクリル
ピンセット付

品番	入数	レンズ径(mm)	倍率(倍)	本体質量(g)	包装サイズ(mm)		
					全長	全幅	厚さ
No.1950	6	30	4.5	24	150	45	20

No.1950
4 975846 822627

BeHAUS スタンドルーペ フレキシブル式

特長 細かい作業や工場での検査などに最適。
フレキシブルアームで微妙な調整や、角度が自在です。
両手が使え作業性が良く、能率が上がります。
用途 細かい作業や工場の検査などに。
仕様 レンズの種類：ガラス

品番	入数	レンズ径(mm)	倍率(倍)	本体質量(g)	包装サイズ(mm)		
					全長	全幅	厚さ
No.1650	20	90	2.5	820	207	177	56

No.1650
4 975846 822016

BeHAUS スタンドルーペ ユニバーサル式

特長 細かい作業や工場での検査などに最適。
自由にレンズ角度を変えられるユニバーサル式。
両手が使え作業性が良く、能率が上がります。
用途 細かい作業や工場の検査などに。
仕様 レンズの種類：ガラス

品番	入数	レンズ径(mm)	倍率(倍)	本体質量(g)	包装サイズ(mm)		
					全長	全幅	厚さ
No.1630	3	75	2.5	420	185	130	67

No.1630
4 975846 822023

BeHAUS クリップ付スタンドルーペ

特長 自由自在なユニバーサル式。
クリップ付で両手が使えて便利。
360°回転自由なレンズ。
用途 はんだ付け作業や接着作業に。
細かい作業や工場での検査などに。
仕様 レンズの種類：ガラス

品番	入数	レンズ径(mm)	倍率(倍)	本体質量(g)	包装サイズ(mm)		
					全長	全幅	厚さ
CS-65	6	65	2.5	540	185	130	67

CS-65
4 975846 822009

SK LED ヘッドルーペ NEW

手元を明るくクローズアップ。
両手が自由に使えて作業がスムーズに！

特長 使用寿命が長く省エネな、LED ライトを採用。
倍率の異なる 4 種類のレンズ付。作業に合わせて、交換して使用できます。

用途 組み立て、検査、読書などに。

仕様 レンズ倍率：1.2 倍・1.8 倍・2.5 倍・3.5 倍（2 枚組み合わせて使用可能）
電球の寿命：約 40,000h　※交換式ではありません。
電源：単 4 形乾電池× 3 本
電池連続使用時間：アルカリ乾電池使用時：約 20h
※使用状況により異なります。
付属品：レンズ 4 枚（材質：アクリル）、レンズ収納ケース、単 4 形乾電池× 3 本（テスト用）

ライトは上下左右の角度調整と、点灯数の調整ができます。

両手が使え、細かい作業にもピッタリです。

品番	入数	倍率(倍)	本体質量(g)	包装サイズ(mm)		
				全長	全幅	厚さ
HL-LED	6	1.2･1.8･2.5･3.5	140	310	220	67

HL-LED
4 975846 821194

BeHAUS ヘッドルーペ

特長 両手が自由に使えるため、細かい作業もスムーズに行えます。
上下左右に動くライトで、手元を明るく照らせます。
作業に合わせて交換できる、4 種類のレンズ付。

用途 組み立て、検査、読書などに。

仕様 レンズ倍率：1.2 倍・1.8 倍・2.5 倍・3.5 倍
電球の寿命：約 800h　使用電池：単 4 形乾電池 2 本（別売）
電池連続使用時間：アルカリ乾電池使用時：約 3.5h
付属品：レンズ 4 枚（材質：アクリル）・レンズ拭き（材質：ポリエステル）・電球交換キャップ・オープナー・電球（ライト部取付済）

品名	品番	入数	倍率(倍)	本体質量(g)	包装サイズ(mm)		
					全長	全幅	厚さ
ヘッドルーペ	HMG-4L	5/20	1.2･1.8･2.5･3.5	116	310	220	67
HMG-4L用替電球	HMG-4LB	1	–	2	110	50	10
HMG-4L. 専用レンズ	1.2倍	12	1.2	17	120	72	5
	1.8倍	12	1.8	26	120	72	8
	2.5倍	12	2.5	30	120	72	9
	3.5倍	12	3.5	42	120	72	13

HMG-4L
4 975846 822375

HMG-4LB
4 975846 822382

1.2倍
4 975846 822764

1.8倍
4 975846 822771

2.5倍
4 975846 822788

3.5倍
4 975846 822795

BeHAUS LED ライトルーペ NEW

特長 耐久性抜群の LED ライト使用。
暗い場所での作業に便利。
樹脂製フレーム、ソフトグリップで扱いやすく持ちやすい。
ストラップ穴付。

用途 新聞や雑誌などを見る時に。
電話帳を見る時に。
暗い場所で地図などを見る時に。
細かい物の検査などに。

仕様 材質：本体…ABS、PP、TPR
レンズ…ガラス
電源：LR44 × 3 個（テスト用付属）
LED の連続点灯時間：約 6 時間

品番	入数	レンズ径(mm)	倍率(倍)	本体質量(g)	包装サイズ(mm)		
					全長	全幅	厚さ
LL-75	12	75	2.2	118	237	126	21

LL-75
4 975846 821187

BeHAUS LED フラッシュルーペ

特長 耐久性抜群の LED ライト使用。
暗い場所での作業に便利。

用途 新聞や雑誌などを見る時に。
電話帳を見る時に。
暗い場所で地図などを見る時に。
細かい物の検査などに。

仕様 レンズの種類：ガラス
電池別売（単 2 形乾電池 2 本使用）

品番	入数	レンズ径(mm)	倍率(倍)	本体質量(g)	包装サイズ(mm)		
					全長	全幅	厚さ
M-320Ⅱ	1	80	2	194	284	140	65

M-320Ⅱ
4 975846 821163

BeHAUS LED ライトルーペ

特長 耐久性抜群の LED ライト使用。
被検物につけて見るタイプ。

用途 測定や点検に。暗い場所での作業に。

仕様 ライト付
レンズの種類：ガラス　電池別売（単 2 形乾電池 2 本使用）

品番	入数	レンズ径(mm)	倍率(倍)	本体質量(g)	包装サイズ(mm)		
					全長	全幅	厚さ
M-100Ⅱ	6	30	10	90	220	55	56

M-100Ⅱ
4 975846 821156

BeHAUS LED ライトルーペ LL-10 LED フラッシュルーペ LFL-15

特長 倍率の高い 10・15 倍のレンズを装着。プロ向け。
耐久性抜群の LED ライト使用。
携帯に便利な収納ケース付。

用途 ポジ、ネガフィルム等の点検向け。

仕様 レンズ材質：ガラス　本体材質：ABS　ケース材質：PVC
電池別売（単 4 形乾電池× 3 本）
電池寿命：アルカリ電池で約 40h
【LED 部仕様】
直径：約 5mm　電圧：3V　レンズ色：無色透明
光度：8,000 ～ 10,000mcd
寿命：約 40,000h　指向特性：約 30°

品番	入数	レンズ径(mm)	倍率(倍)	本体質量(g)	包装サイズ(mm)		
					全長	全幅	厚さ
LL-10	6/48	30	10 (2枚レンズ)	41	183	132	44
LFL-15	5/40	20	15 (2枚レンズ)	49	183	132	44

LL-10
4 975846 821132

LFL-15
4 975846 821149

SK LED ライトルーペ

特長 用途に合わせて 3 種類の倍率を選べます。
耐久性抜群の LED ライト使用。
携帯に便利な収納ケース付。

用途 測定や点検に。暗い場所での作業に。

仕様 レンズ材質：アクリル　本体材質：ABS　ケース材質：PVC
使用電池：CR2032 × 2 個（テスト用付属）
電池連続時間：約 10 時間

品番	入数	レンズサイズ(mm)	倍率(倍)	本体質量(g)	包装サイズ(mm)		
		縦×横(mm)			全長	全幅	厚さ
LL-357	15/225	70×54	3·5·7	38	161	102	11

LL-357
4 975846 821170

BeHAUS ライトルーペ

特長 ライト付。

用途 点検作業に。

仕様 レンズの種類：ガラス
電池別売（単 3 形乾電池 2 本使用）

品番	入数	レンズ径(mm)	倍率(倍)	本体質量(g)	包装サイズ(mm)		
					全長	全幅	厚さ
L-120	6	50	3	74	193	55	31

L-120
4 975846 821040

BeHAUS ルーペ

特長 時計職人のために作られたアイ・ルーペは、まぶたに挟んで使う昔から愛用されているルーペです。
No.7300 は、ワンタッチで大小に分けられ、大はそのままシングルレンズのルーペとしてお使いになれます。

用途 時計修理などの精密作業・組み立てに。

仕様 レンズの種類：ガラス

※人体の骨格によってはルーペが合わずにはめられない場合があります。

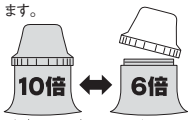

ダブルレンズ　シングルレンズ

※No.7300は上図のようにワンタッチで大小に分けられ、大はそのままシングルレンズのルーペとしてお使いになれます。

No.7220

No.7300

品番	入数	レンズ径(mm)	倍率(倍)	本体質量(g)	包装サイズ(mm)		
					全長	全幅	厚さ
No.7220	6	23	5	7	130	65	49
No.7300	6	15.5･24	10	9	130	65	49

No.7220 4 975846 822825

No.7300 4 975846 822832

BeHAUS ルーペ

特長 被検物につけて見るタイプ。置くだけで焦点が合います。
アクリルスカートにより明るく観察できます。

用途 ポジ、ネガフィルムの点検などに。

仕様 レンズの種類：ガラス

L-10

L-15

品番	入数	レンズ径(mm)	倍率(倍)	本体質量(g)	包装サイズ(mm)		
					全長	全幅	厚さ
L-10	6	30	10	23	130	65	49
L-15	6	21	15	20	130	65	49

L-10 4 975846 821903

L-15 4 975846 821910

BeHAUS スケールルーペ

特長 被検物につけて見るタイプ。繊維の検品などに便利。

用途 繊維の検品などに。印刷物の検査、細かい平面物の測量に。

仕様 レンズの種類：ガラス

SL-10

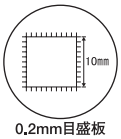

0.2mm目盛板

SL-15

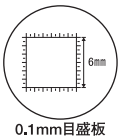

0.1mm目盛板

品番	入数	レンズ径(mm)	倍率(倍)	本体質量(g)	包装サイズ(mm)		
					全長	全幅	厚さ
SL-10	6	28	10	20	130	65	49
SL-15	6	20	15	14	130	65	49

SL-10 4 975846 822801

SL-15 4 975846 822818

BeHAUS スケールルーペ

特長 被検物につけて見るタイプ。繊維の検品などに便利。

用途 繊維の検品などに。印刷物の検査、細かい平面物の測量に。

仕様 レンズの種類：ガラス

SL-4

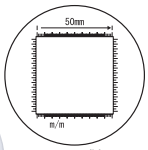

1mm目盛板

SL-4.5

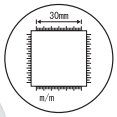

1mm目盛板

品番	入数	レンズ径(mm)	倍率(倍)	本体質量(g)	包装サイズ(mm)		
					全長	全幅	厚さ
SL-4	12/72	50	4	118	135	95	95
SL-4.5	12/96	30	4.5	57	115	75	75

SL-4 4 975846 821927

SL-4.5 4 975846 821934

BeHAUS ルーペ

特長 精密作業に便利な高倍率ルーペ。

用途 マイクロフィルム・宝石鑑定などに。

仕様 レンズの種類：ガラス

HL-10

HL-15

品番	入数	レンズ径(mm)	倍率(倍)	本体質量(g)	包装サイズ(mm)		
					全長	全幅	厚さ
HL-10	6	28	10	37	150	45	20
HL-15	6	20	15	29	150	45	20

HL-10 4 975846 822337

HL-15 4 975846 822344

BeHAUS メタルルーペ

特長 携帯に便利なスライド収納。
不使用時はスライド収納で携帯・保管に便利。
No.7070は、3倍＋4倍＝6倍・3倍＋5倍＝7倍、4倍＋5倍＝8倍、3枚合わせて10倍レンズになります。
3・4・5・6・7・8・10倍の7種類の倍率で使用できるルーペです。

用途 マイクロフィルム・印刷物の読み取りに。
精密部品の検品に。宝石の鑑定に。

仕様 レンズの種類：ガラス

No.7070

No.7020-W

品番	入数	レンズ径(mm)	倍率(倍)	本体質量(g)	包装サイズ(mm)		
					全長	全幅	厚さ
No.7070	6	20	3・4・5	37	150	45	20
No.7020-W	6	13・8	10・20	35	150	45	20

No.7070
4 975846 822603

No.7020-W
4 975846 822610

BeHAUS ポケットルーペ

特長 プロユースに耐える折畳式。生地の繊維を見るのに使われているリネンテスター。(縞見とも呼ばれています。)

用途 繊維の検査・検品に。マイクロフィルム・印刷物の読み取りに。
宝石の鑑定に。

仕様 本体材質：亜鉛　黒染め仕上げ　レンズの種類：ガラス
収納ケース付

品番	入数	レンズ径(mm)	倍率(倍)	本体質量(g)	包装サイズ(mm)		
					全長	全幅	厚さ
No.7551	6	30	6	87	150	45	20

No.7551
4 975846 821033

BeHAUS ポケットルーペ

特長 携帯に便利なスライド収納。二重焦点レンズ。

仕様 レンズの種類：アクリル

品番	入数	レンズ径(mm)	倍率(倍)	本体質量(g)	包装サイズ(mm)		
					全長	全幅	厚さ
No.3122-P	6	65	2.5・4	35	180	80	20

No.3122-P
4 975846 821064

BeHAUS ポケットルーペ

特長 携帯に便利なスライド収納。二重焦点レンズ。

用途 お出かけのお供に。

仕様 レンズの種類：アクリル

品番	入数	レンズサイズ(mm)	倍率(倍)	本体質量(g)	包装サイズ(mm)		
					全長	全幅	厚さ
No.3150	6	60×50	3.5・5	25	150	60	25

No.3150
4 975846 821019

BeHAUS ポケットルーペ

特長 携帯に便利なスライド収納。

用途 お出かけのお供に。

仕様 レンズの種類：ガラス

品番	入数	レンズサイズ(mm)	倍率(倍)	本体質量(g)	包装サイズ(mm)		
					全長	全幅	厚さ
No.3180	6	45×65	2.5	57	193	55	20

No.3180
4 975846 821071

BeHAUS ポケットルーペ

特長 携帯に便利なスライド収納。

仕様 レンズの種類：アクリル

品番	入数	レンズサイズ(mm)	倍率(倍)	本体質量(g)	包装サイズ(mm)		
					全長	全幅	厚さ
No.3110-P	6	角40	3	23	150	45	20

No.3110-P
4 975846 821057

BeHAUS ポケットルーペ

特長 No.7730、No.7930 は 4 倍× 3 枚で 10 倍レンズになります。
No.7920 は、4 倍× 2 枚で 7 倍レンズになります。
携帯に便利なスライド収納。

用途 お出かけのお供に。

仕様 レンズの種類：ガラス

品番	入数	レンズ径(mm)	倍率(倍)	本体質量(g)	包装サイズ(mm)		
					全長	全幅	厚さ
No.7730	6	24	4×3	16	150	45	20
No.7910	6	36	4	23	150	45	20
No.7920	6	36	4×2	35	150	60	25
No.7930	6	36	4×3	47	150	60	25

No.7730 4 975846 821026
No.7910 4 975846 821095
No.7920 4 975846 821101
No.7930 4 975846 821118

No.7730

No.7910

No.7920

No.7930

BeHAUS ペーパーレンズ

特長 下敷きのように軽くて薄いので携帯に非常に便利なシート状のレンズです。

品番	入数	レンズサイズ(mm)	倍率(倍)	本体質量(g)	包装サイズ(mm)		
					全長	全幅	厚さ
TOT-190	12	190×300	3	41	355	200	2

TOT-190 4 975846 822979

BeHAUS シートレンズ

特長 下敷きのように軽くて薄いので携帯に非常に便利なシート状のレンズです。

用途 読書のお供に、しおりとしても使えます。

No.018
(カードサイズ)

No.019

品番	入数	レンズサイズ(mm)	倍率(倍)	本体質量(g)	包装サイズ(mm)		
					全長	全幅	厚さ
No.018	12	43×80	3.5	3	160	65	2
No.019	12	127×70	1.8	7	204	194	2
No.130	12	79×32	3.5	3	222	65	2
MS-3A	12	129×89	3	21	215	115	2

No.018 4 975846 822917
No.019 4 975846 822924
No.130 4 975846 822948
MS-3A 4 975846 823006

No.130
(しおりサイズ)

MS-3A

NSK スタンド式 LED 拡大鏡

特長 双眼・両手・明るい手元でラクラク作業。明るく、省電力・長寿命 LED84 個使用。
双眼で見やすい大型レンズ可視範囲約φ 170mm。
見るものの色が変わらない白色ガラスレンズ。安定性のあるスタンド式。

仕様

定格電圧	AC100V
定格周波数	50/60Hz
定格消費電力	20W
光源	白色LED84個
照度	約3,700lx
照明色温度	約5,000K(昼白色)
照明発光効率	124lm/W
電気代(1時間あたり)	¥0.44
LED寿命	通常使用で約20,000h
本体質量	約5.1kg
高さ	430mm
レンズの種類	白色ガラスレンズ
適用レンズサイズ	約φ178mm
レンズ可視範囲	約φ170mm
レンズ倍率	2倍
電源コード長さ	約1.8m
付属品	レンズ保護カバー・レンズ拭き・組立用工具(六角棒レンチ3.0mm)

検査や細かな作業に

光をやわらげ反射を弱める
スモークカバー

品番	入数	レンズ径(mm)	倍率(倍)	本体質量(kg)	包装サイズ(mm)		
					全長	全幅	厚さ
LS2-175S	2	178	2	5.1	445	305	185

LS2-175S
4 975846 040533

NSK アーム式 LED 拡大鏡

特長 双眼・両手・明るい手元でラクラク作業。明るく、省電力・長寿命 LED84 個使用。
双眼で見やすい大型レンズ可視範囲約φ 170mm。
見るものの色が変わらない白色ガラスレンズ。
作業性のよいアーム式。クランプ付（取付可能厚 10 ～ 60mm）

仕様

定格電圧	AC100V
定格周波数	50/60Hz
定格消費電力	20W
光源	白色LED84個
照度	約3,700lx
照明色温度	約5,000K(昼白色)
照明発光効率	124lm/W
電気代(1時間あたり)	¥0.44
LED寿命	通常使用で約20,000h
本体質量	約3.4kg
アーム長さ(約)	上:425mm+下:435mm
レンズの種類	白色ガラスレンズ
適用レンズサイズ	約φ178mm
レンズ可視範囲	約φ170mm
レンズ倍率	2倍
電源コード長さ	約1.8m
付属品	レンズ保護カバー・クランプ・レンズ拭き

検査や細かな作業に

光をやわらげ反射を弱める
スモークカバー

品番	入数	レンズ径(mm)	倍率(倍)	本体質量(kg)	包装サイズ(mm)		
					全長	全幅	厚さ
LS2-175A	1	178	2	3.4	565	300	160

LS2-175A
4 975846 040526

NSK サークルスコープ用キャスターベース

特長 簡易固定ができるロック付キャスター。(3 箇所)
クランプする場所がないところでも、キャスターベースを置くことができれば
サークルスコープが使えるようになります。
移動もラクにできるので、サークルスコープを使う作業の幅が広がります。
約 7.7kg のおもりで安定した作業ができます。

用途 より多様なサークルスコープの作業に。
アーム式サークルスコープ SW-125A・アーム式 LED 拡大鏡・LS2-175A・LS4-150A 専用ベース。

仕様 高さ：約 810mm
幅：約 610mm
おもり質量：約 7.7kg
本体質量：約 11.1kg

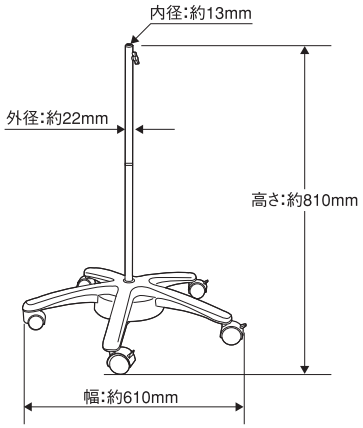

品番	入数	本体質量(kg)	包装サイズ(mm)		
			全長	全幅	厚さ
CB-810	1	18.8	255	600	130

CB-810
4 975846 692329